ԱԿՍՈՆՈՄԵՏՐԱԿԱՆ ՍԽԵՄԱ Կ3;Ջ1
Մ1: 50

Կ3

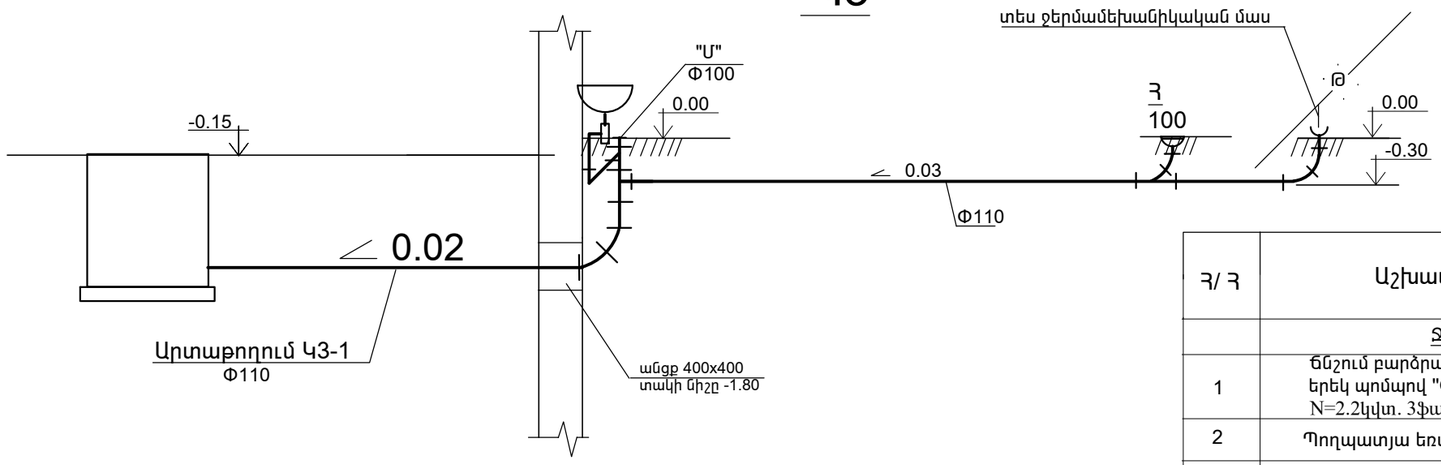

Ջ1

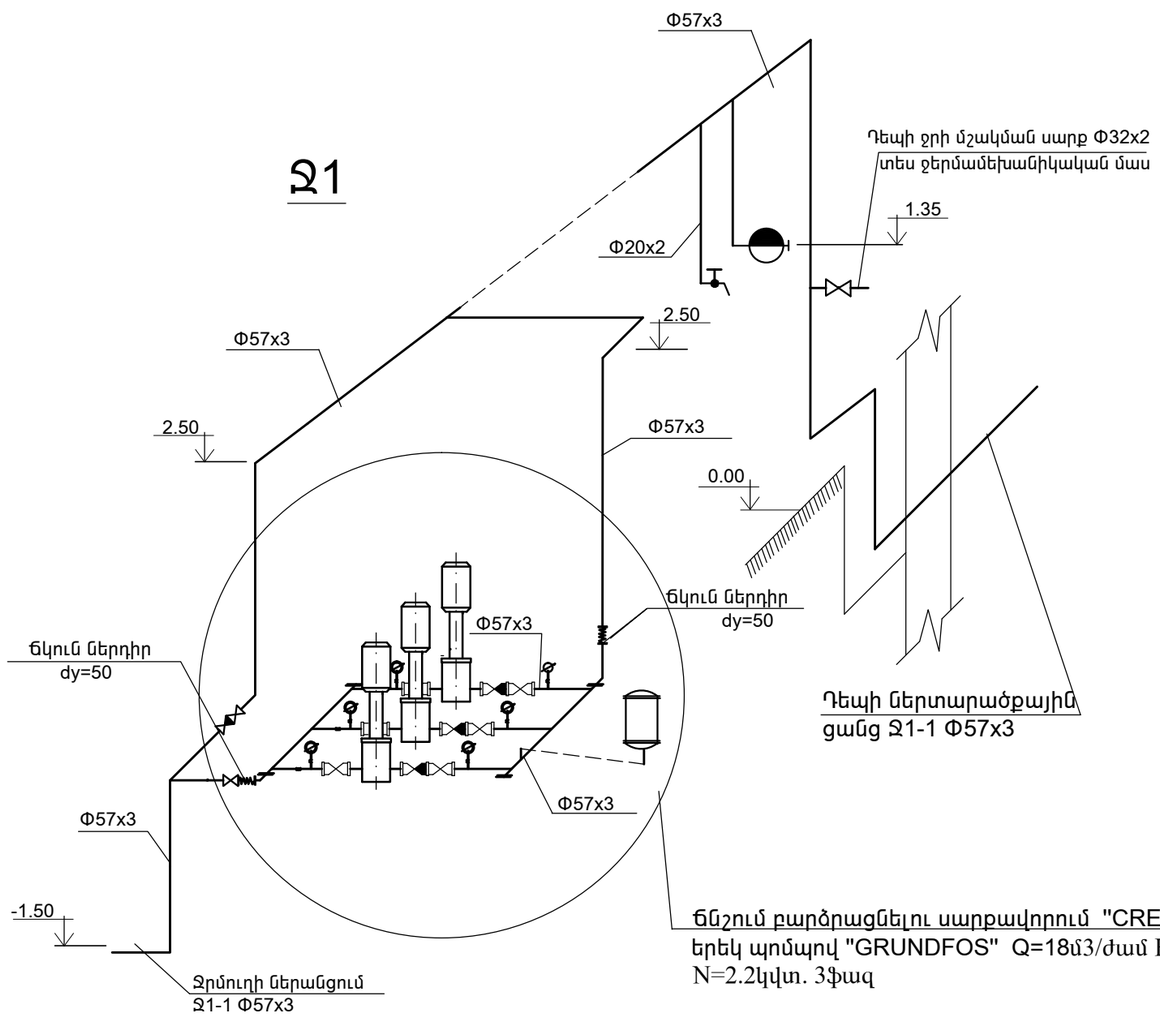

ԱՇԽԱՏԱՆՔԱՅԻՆ ՇԱՎԱԼՆԵՐ

Հ/Հ	Աշխատանքների տեսակները և անվանումը	չ.մ.	քանակ	ծանոթ.
	ՋՐԱՄԱՏԱԿԱՐԱՐՈՒՄ Ներքին ցանց			
1	ճնշում բարձրացնելու սարքավորում "Hydro Multi CRE10-6" երեկ պոմպով "GRUNDFOS" Q=18մ3/ժամ H=45մ N=2.2կվտ. 3ֆազ ներառյալ ավտոմատիկա.	լրա-կազմ	1	
2	Պողպատյա եռակցված խողովակների մոնտաժում Φ57x3	գ.մ.	25.0	d_y50
3	Նույնը Φ32x2	գ.մ.	2.0	d_y25
4	Նույնը Φ20x2	գ.մ.	3.0	d_y15
5	Փական	հատ	2	d_y50
6	Փական	հատ	1	d_y25
7	Հետադարձ փական	հատ	1	d_y50
8	Լվացարանի ջրընդունիչ ծորակ	հատ	1	
9	Հրշեջ փական	հատ	1	d_y50
10	Հրշեջ ճկափող L= 20.0 մ.	հատ	1	d_y51
11	Հրշեջ ծայրապանակ	հատ	1	d_y16
12	Հրշեջ պահարան 814x814x192	հատ	1	
13	Մետաղական ձևավոր մասեր	կգ	5.0	d_y50
14	Խողովակների ներկում հակակորոզիոն ներկով	ք.մ.	2.0	2 անկամ
15	ճկուն ներդիր dy=50	հատ	2	
16	Ցանցի փորձարկում,լվացում,աղտահանում	գ.մ.	30.0	
	ՏԵԽՆՈԼՈԳԻԱԿԱՆ ԿՈՅՈՒՂԻ ներքին ցանց			
1	Պոլիվինիքլորիդային կոյուղու խողովակների մոնտաժում	գ.մ.	15.0	Φ110
2	Կերամիկական լվացարանի տեղադրում սիֆոնով	հատ	1	
3	Հոսակ	հատ	1	Φ100
4	Ձևավոր մասեր	հատ	10	Φ100
5	Ստուգիչ-մաքրիչ	հատ	1	Φ100
6	Ցանցի փորձարկումը	գ.մ.	15.0	

			ԵՐԵՎԱՆԻ ԹԻՎ 153 ԴՊՐՈՑ			
ՆԳՃ	Մ. ՀՈՒՄՆՅԱՆ					
ՆԱԽԱԳԾԵՑ	Վ. ԳԱՍՊԱՐՅԱՆ		ԿԱԹՍԱՅԱՏՈՒՆ ՋՐԱՄԱՏԱԿԱՐԱՐՈՒՄ ԵՎ ԿՈՅՈՒՂԻ	ՓՈՒԼ	ԹԵՐԹ	ԹԵՐԹԵՐ
ՍՏՈՒԳԵՑ	Կ. ՍԱՀԱԿՅԱՆ			ԱՆ	ՋԿ-3	3
			ԱԿՍՈՆՈՄԵՏՐԱԿԱՆ ՍԽԵՄԱ Կ3;Ջ1 ԱՇԽԱՏԱՆՔԱՅԻՆ ՇԱՎԱԼՆԵՐ	«ՄԱՌԱ ԵՎ ԴՈՒՍՏՐԵՐ» ՍՊԸ		